Rakietowóz Tytusa, Romka i A'Tomka z Księgi Czwartej ich przygód. Kompletny model do druku 3D w skali 1/48.

Instrukcja montażu kompletnego modelu Rakietowozu drukowanego w technologii 3D w skali 1/48.Model do ściągnięcia ze strony https://pme.org.pl/2023/03/30/rakietowoz-wczesna-konfiguracja-rakieton-atomka-pme3d-1-48/

1



Wczesna konfiguracja (zaraz po opuszczeniu warsztatu produkcyjnego)

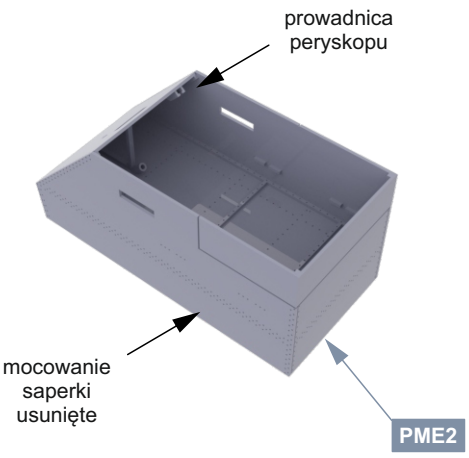

Pośrednia konfiguracja (podczas manewrów treningowych na podwórzu)

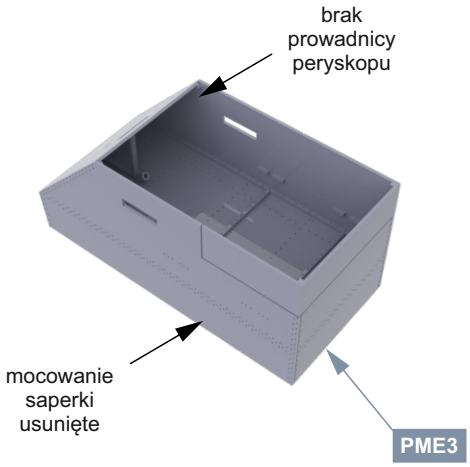

Późna konfiguracja (z czasów Bitwy pod Pagórkiem)

2

Dla zachowania geometrii nadwozia w procesie drukowania części PME1, PME2 i PME3 mają zamodelowane specjalne wzmocnienia i nadbudówkę. Są one tu zaznaczone na czerwono. Przed dalszym montażem należy je usunąć

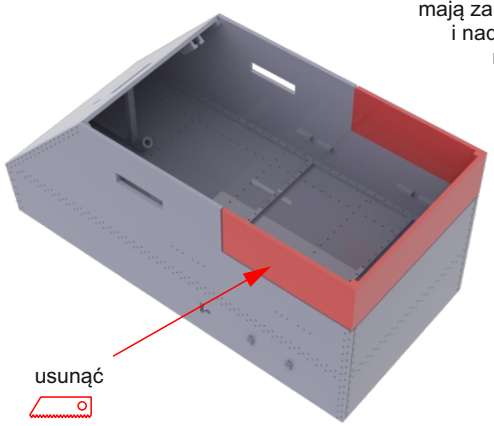

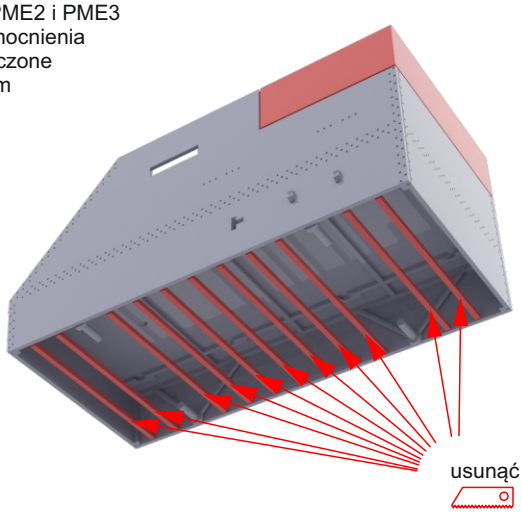

3

Całe wnętrze w kolorze zieleni ogrodowej

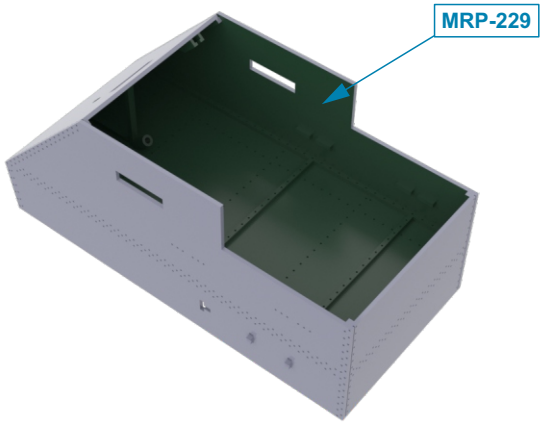

4

Tylko dla wczesnej i pośredniej konfiguracji

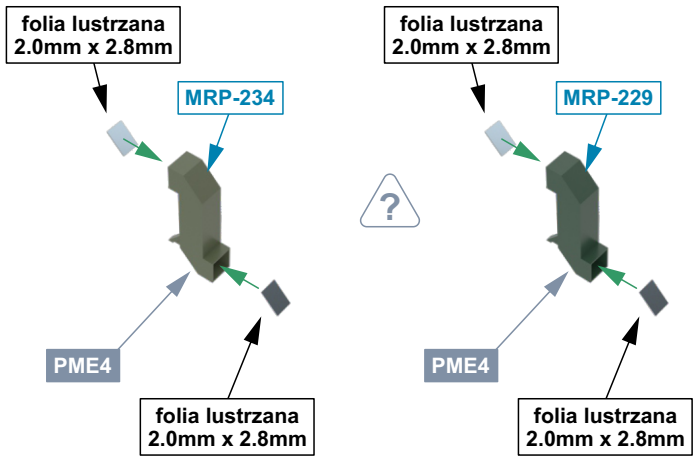

Model i instrukcja objęte licencją Creative Commons CC-BY

5

Pomalować reflektor na biało

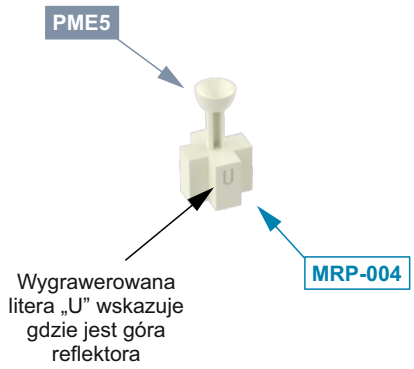

6

Włożyć do masek 3D, nie kleić!

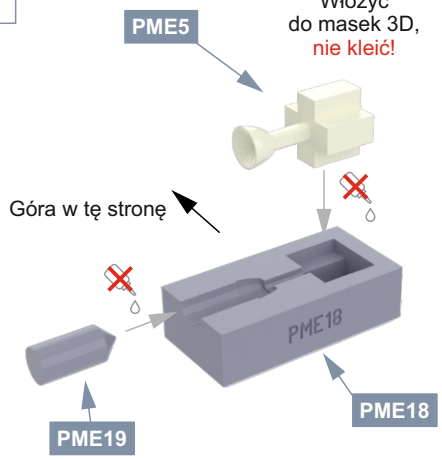

7

Pomalować lewą połówkę reflektora na czarno

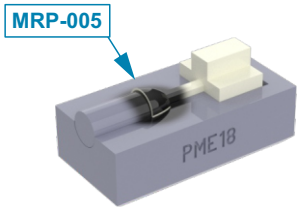

8

Nałożyć maskę 3D, nie kleić!

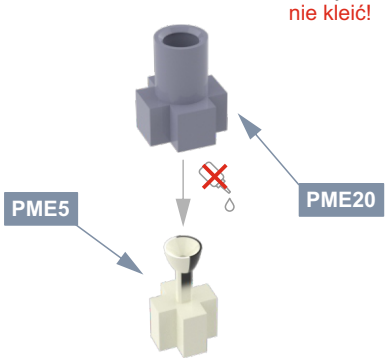

9

Pomalować od góry na chromowy srebrny

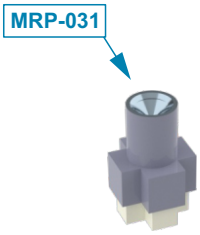

10

usunąć podstawę zaznaczoną na czerwono

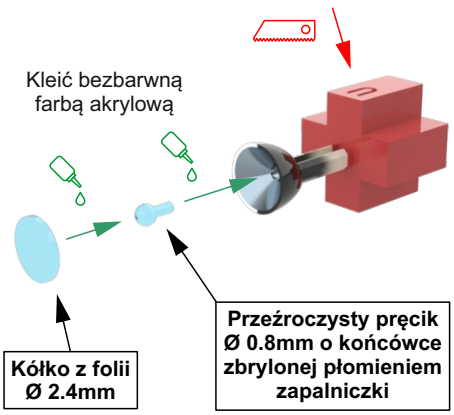

11

Pomalować ławki na kolor drewna lub na zielony ogrodowy

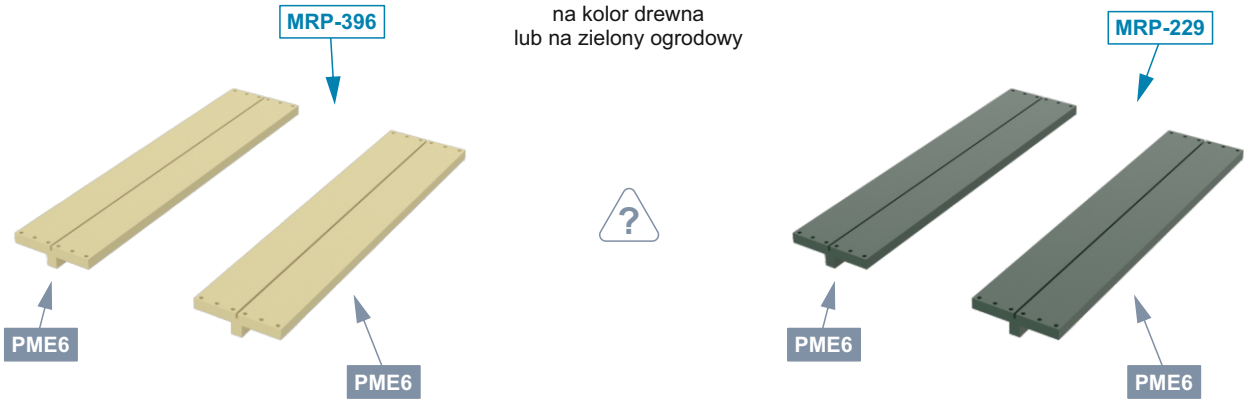

12

Pomalować budzik pokładowy na kolor turkusowy lub na zielony ogrodowy

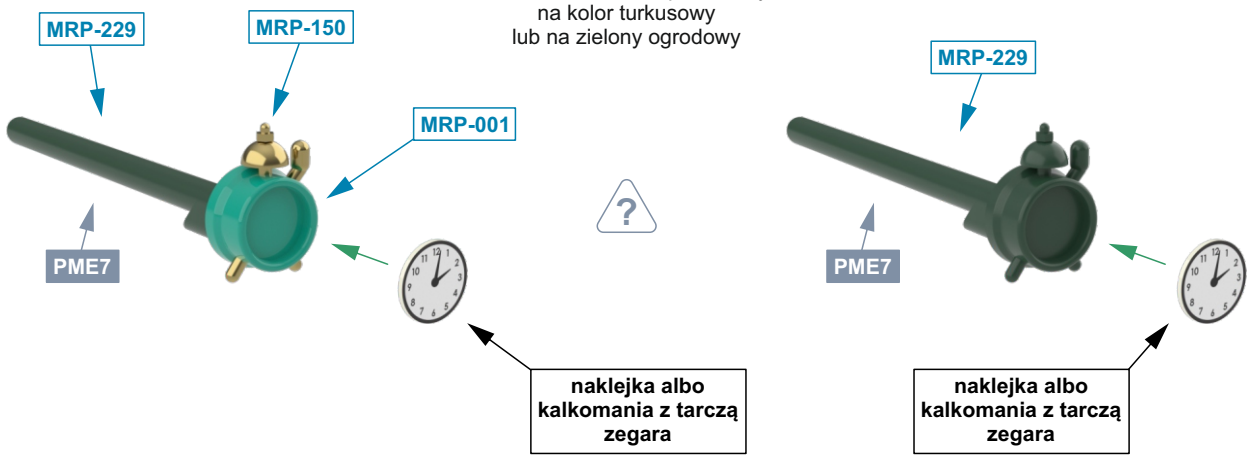

Model i instrukcja objęte licencją Creative Commons CC-BY

13

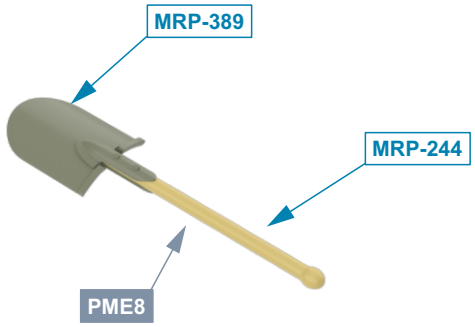

14

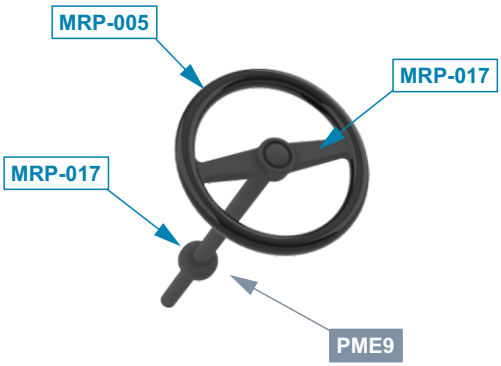

15

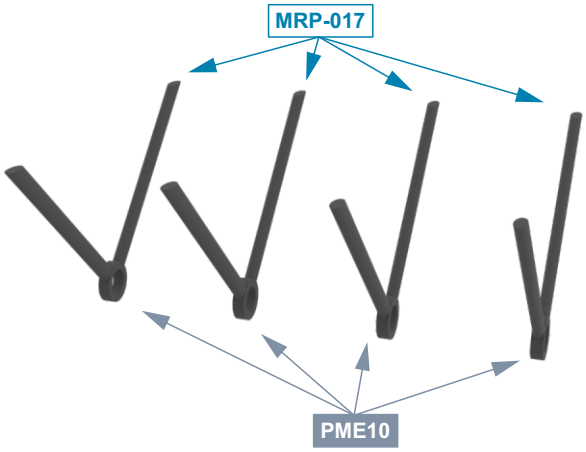

16

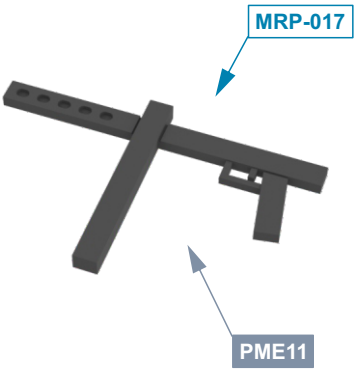

17

Najpierw malować koła kolorem opon (czarnoszarym)

(4x)

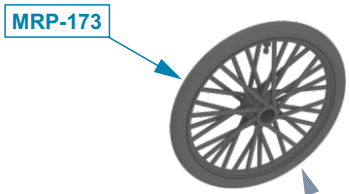

Koła PME12, PME13, PME14 i PME15 są identyczne. Różnią się jedynie kątem obrotu, co skutkuje innym położeniem wentyla względem podpór

PME12, PME13, PME14, PME15

18

(4x)

Włożyć każde koło do masek 3D tworząc „hamburgera”.
Nie używać kleju!

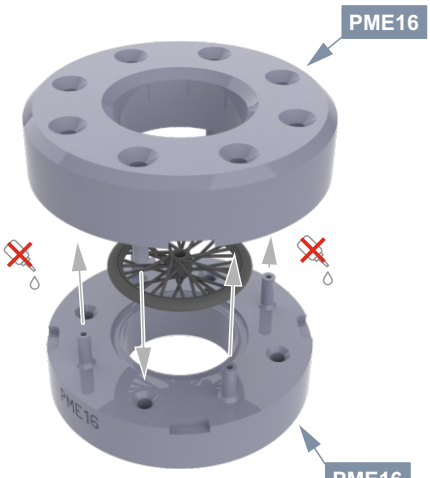

19

Pomalować felgę i szprychy błyszczącym lakierem bezbarwnym

(4x)

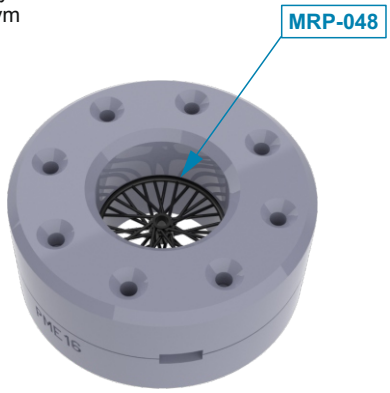

20

Pomalować felgę i szprychy kolorem aluminium

(4x)

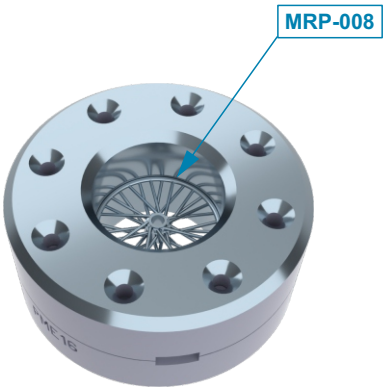

Model i instrukcja objęte licencją Creative Commons CC-BY

21

Pomalować podwozie na zielony ogrodowy, a ramy kół na czarno

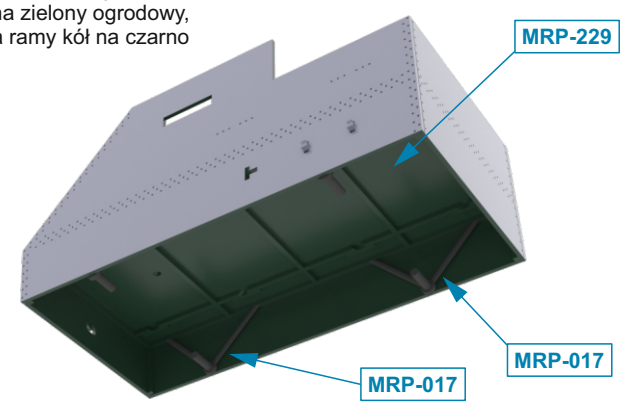

22

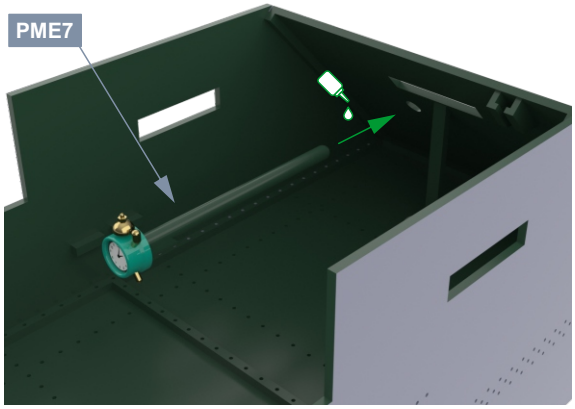

23

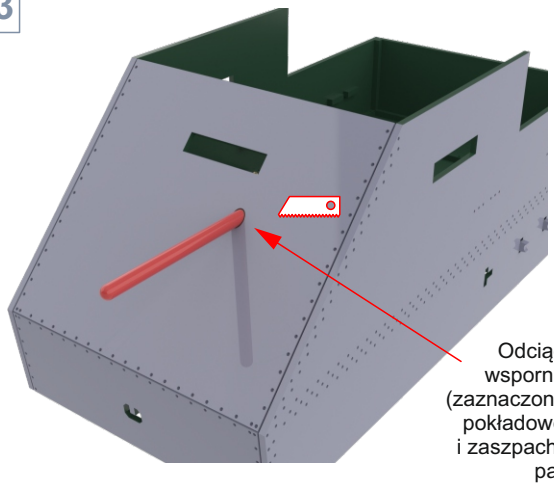

Odciąć nadmiar wspornika budzika (zaznaczony na czerwono) pokładowego, spiłować i zaszpachlować przedni pancerz

24

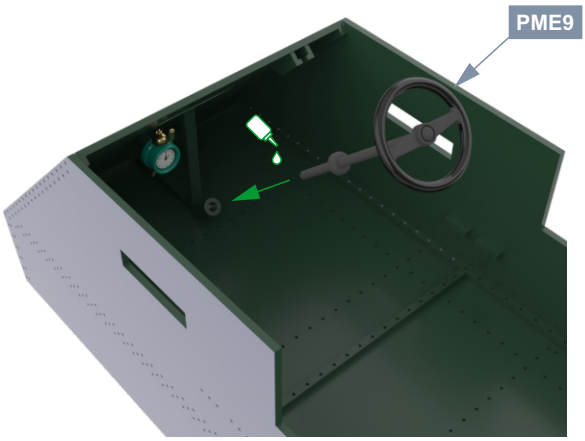

25

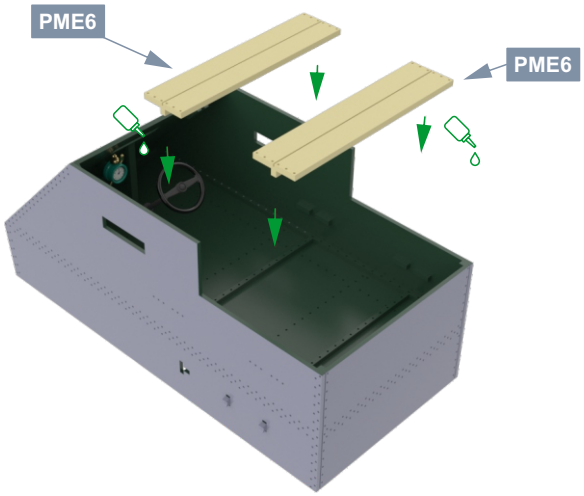

26

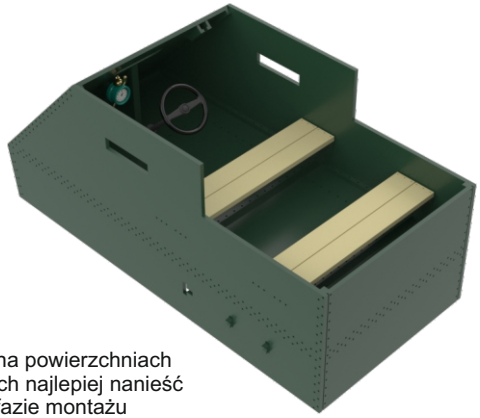

Kamuflaż na powierzchniach zewnętrznych najlepiej nanieść w tej fazie montażu

27

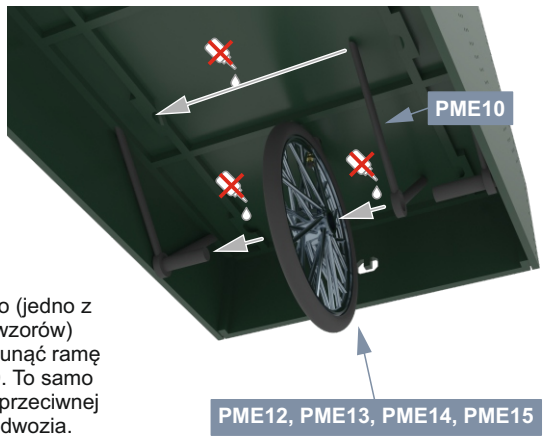

Wsunąć koło (jedno z czterech wzorów) na oskę, dosunąć ramę koła PME10. To samo wykonać po przeciwnej stronie nadwozia.
W tej fazie nie używać kleju!

28

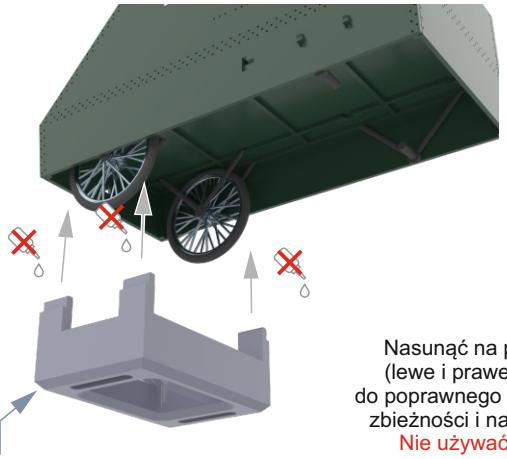

Nasunąć na parę kół (lewe i prawe) stojak do poprawnego ustawienia zbieżności i nachylenia.
Nie używać kleju!

Model i instrukcja objęte licencją Creative Commons CC-BY

29

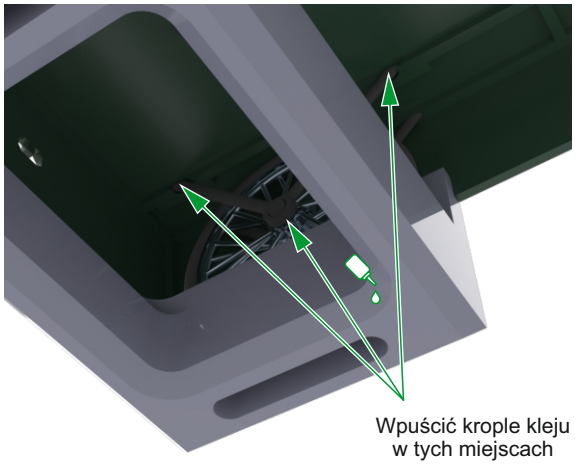

Wpuścić krople kleju
w tych miejscach

30

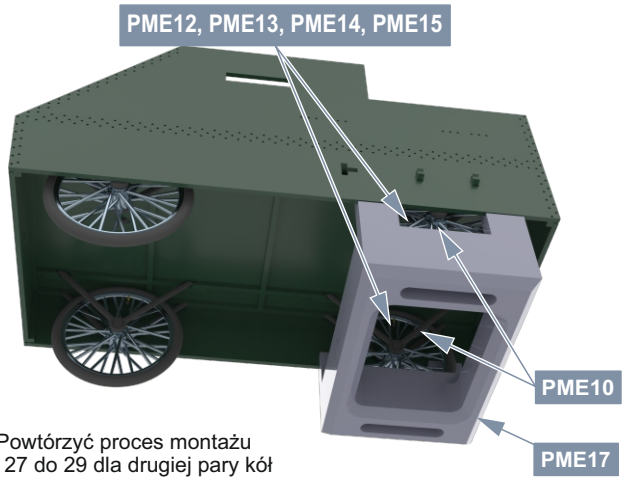

Powtórzyć proces montażu
od 27 do 29 dla drugiej pary kół

31



32

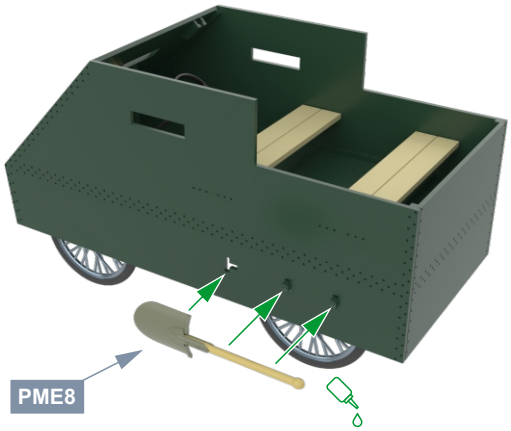

33

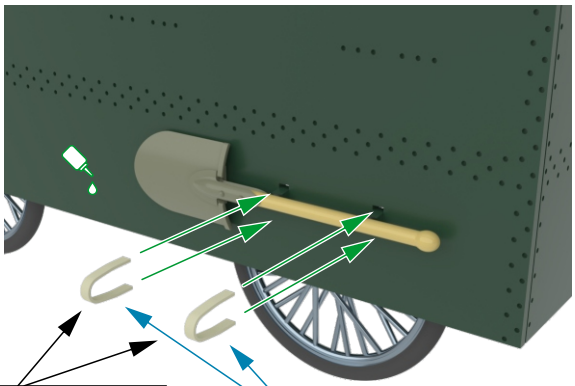

34

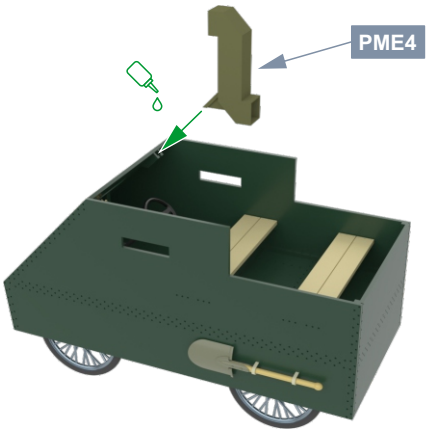

Malowanie Rakietowozu w konfiguracji początkowej. Najprawdopodobniej wszystkie płyty pancerza były malowane przez montażem, gdyż wszystkie rysunki dokumentalne pokazują nieciągłość kształtów plam kamuflażowych na krawędziach konstrukcji. Nie jest pewne, czy płyty pancerza były malowane najpierw kolorem „wojskowym oliwkowym", a potem otrzymały plamy w kolorze „zielonym ogrodowym", czy było na odwrót. Tak czy inaczej wszystkie powierzchnie wewnętrzne były malowane „zielonym ogrodowym".

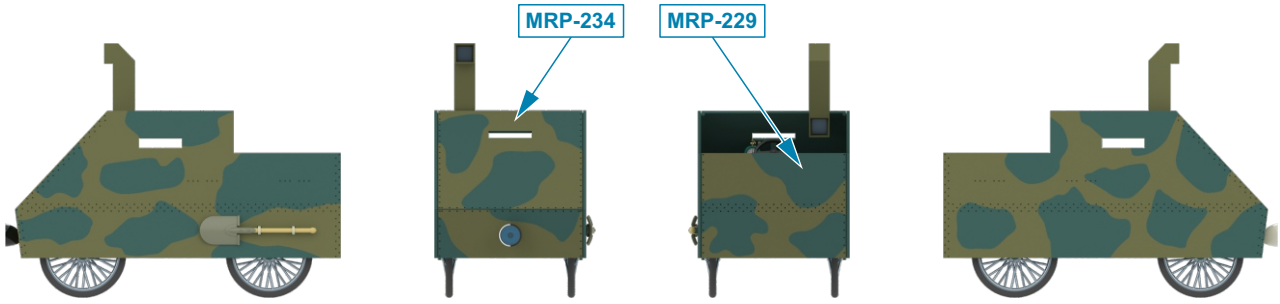

Skala 1/48

Model i instrukcja objęte licencją Creative Commons CC-BY